第56回自治会親善野球大会 （全試合結果）
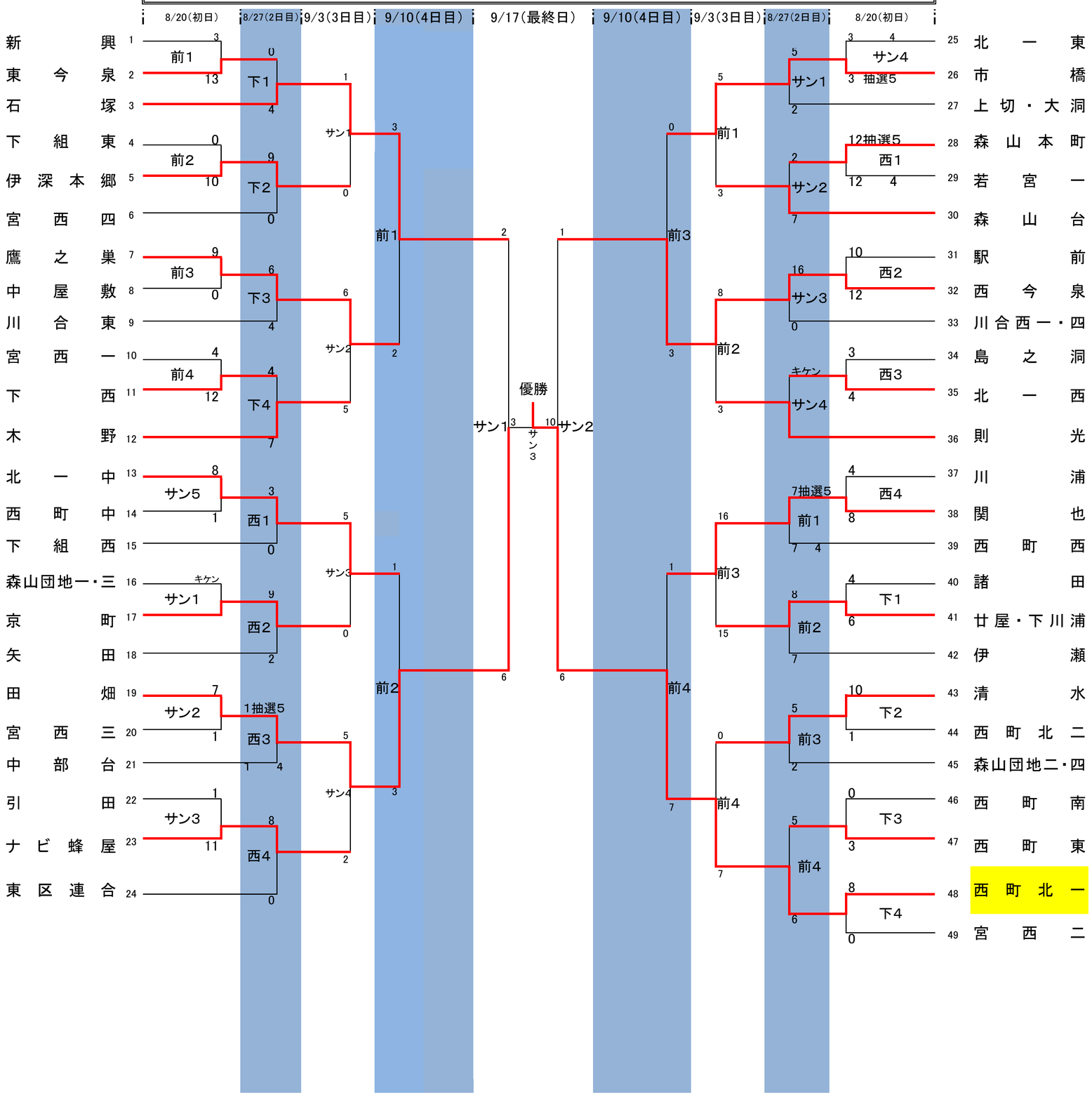
グラウンド名 ・前…前平総合G ・サン…サン・スポG ・西…西総合G ・下…下米田G